小型圧縮ボタン型ロードセル

LCC28シリーズ

A&D Weighing

- ➢小型・軽量の力測定用圧縮ロードセル
- ➢直径　7mm　質量　約2ｇ　の小型軽量圧縮ボタン型ロードセル
- ➢小型のため取付場所が制限される箇所に最適

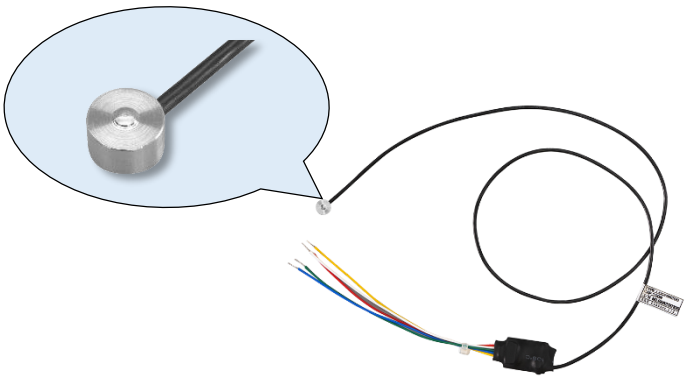

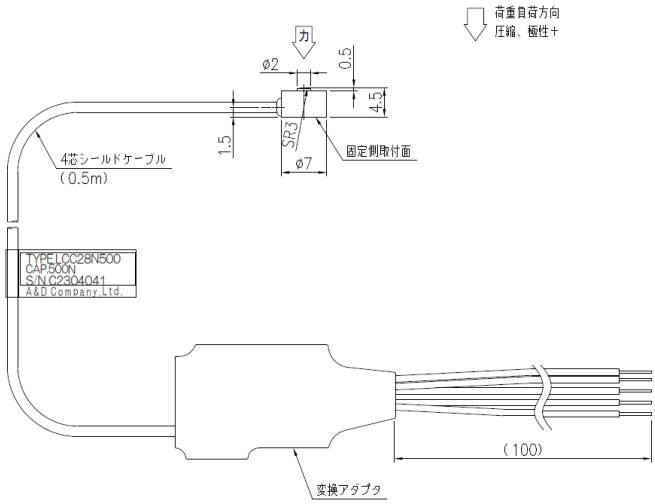

ケーブル色　赤：電源＋　白：電源－　緑：出力＋　青：出力－　黄：シールド（ロードセル本体に接続）

■定格容量

型名	定格容量	たわみ量	固有振動数
LCC28-N050	50 N(5.099 kg)	0.01 mm	80 kHz
LCC28-N100	100 N(10.20 kg)	0.01 mm	100 kHz
LCC28-N200	200 N(20.39 kg)	0.01 mm	116 kHz
LCC28-N500	500 N(50.99 kg)	0.01 mm	115 kHz

■仕様

内容	LCC28-N050,N100,N200	LCC28-N500
定格出力	0.25 mV/V ±30 %	0.5 mV/V ±30 %
非直線性	0.5 % R.O.	
ヒステリシス	0.5 % R.O.	
繰り返し性	0.5 % R.O.	
推奨印加電圧	5 VDC	
零バランス	±20 % R.O.	
入力端子間抵抗	約700 Ω	
出力端子間抵抗	約350 Ω	
絶縁抵抗	1000 MΩ以上/DC 50V(B/E)	
零点の温度影響	±1 % R.O./10 ℃	
出力の温度影響	±1 % Load/10 ℃	
温度補償範囲	+5 ℃～+50 ℃	
許容温度範囲	−10 ℃～+80 ℃	
許容過負荷	120 % R.C.	
ケーブル太さ／長さ	Φ1.6、4芯シールドケーブル先端柳線 / 0.5 m	
質量	約2 g	
材質	ベリリウム鋼：LCC28N050	
	ステンレス：LCC28N100、N200、N500	
付属品	データシート	

■価格

型名	商品コード	JANコード	標準価格(税抜)
LCC28-N050	LCC28N050	4981046581608	¥105,000
LCC28-N100	LCC28N100	4981046581615	¥105,000
LCC28-N200	LCC28N200	4981046581622	¥120,000
LCC28-N500	LCC28N500	4981046581639	¥120,000

株式会社エー・アンド・デイ

本社〒170-0013　東京都豊島区東池袋3丁目23番14号
TEL.03-5391-6128（直）FAX.03-5391-6129
札幌出張所　TEL.011-251-2753（代）FAX.011-251-2759
仙台営業所　TEL.022-211-8051（代）FAX.022-211-8052
宇都宮営業所　TEL.028-610-0377（代）FAX.028-633-2166
東京北営業所　TEL.048-592-3111（代）FAX.048-592-3117
東京南営業所　TEL.045-476-5231（代）FAX.045-476-5232
静岡営業所　TEL.054-286-2880（代）FAX.054-286-2955
名古屋営業所　TEL.052-726-8760（代）FAX.052-726-8769
大阪営業所　TEL.06-7668-3900（代）FAX.06-7668-3901
広島営業所　TEL.082-233-0611（代）FAX.082-233-7058
福岡営業所　TEL.092-441-6715（代）FAX.092-411-2815

お客様相談センター　購入前相談窓口　通話料無料

ご購入前の仕様確認や機種選定のご相談は　0120-342-043

受付時間：月曜日～金曜日（※祝日、弊社休業日を除く 9：00～12：00／13：00～17：00）

⚠ 安全上のご注意：ご使用の際は、取扱説明書をよくお読みの上、正しくお使いください。

https://www.aandd.co.jp/

Windows、Windows Vista、Excel、Wordは米国およびその他の国における米国Microsoft Corporationの登録商標または商標です。

外観及び仕様は改良の為、お断りなく変更する場合があります。 ●本カタログの内容は2025年2月現在のものです。

※本カタログは事業者向けです。

＊LCC28-ADJT-00-AD1-252000